符号	名称	符号	名称	符号	名称
	气化空气管				
	调湿水管		孔板		气动闸板阀
	输灰管线		大小头	LS	料位计
PP	气控箱		手动截止阀		耐磨弯头
	输送用气		气动阀		手动插板阀
	止回阀		逆止阀		加热器

图形符号表

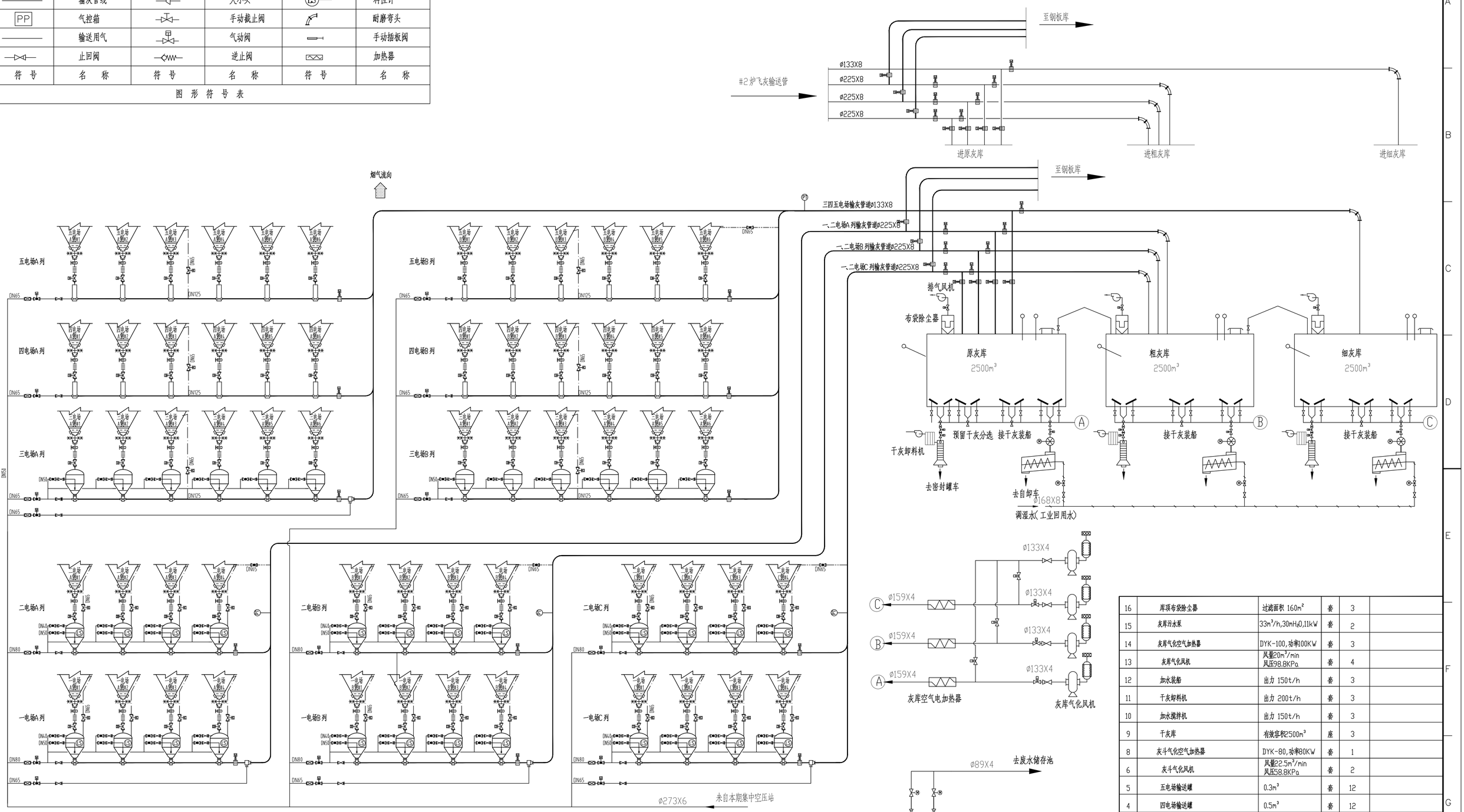

编号	设备名称	规格型号	单位	单台炉数量	备注
16	库顶布袋除尘器	过滤面积 160m²	套	3	
15	灰库污灰泵	33m³/h,30mH2O,11kW	套	2	
14	灰库气化空气加热器	DYK-100,功率100KW	套	3	
13	灰库气化风机	风量20m³/min 风压98.8KPa	套	4	
12	加水装船	出力 150t/h	套	3	
11	干灰卸料机	出力 200t/h	套	3	
10	加水搅拌机	出力 150t/h	套	3	
9	干灰库	有效容积2500m³	座	3	
8	灰斗气化空气加热器	DYK-80,功率80KW	套	1	
6	灰斗气化风机	风量22.5m³/min 风压58.8KPa	套	2	
5	五电场输送罐	0.3m³	套	12	
4	四电场输送罐	0.5m³	套	12	
3	三电场输送罐	0.75m³	套	12	
2	一、二电场输送罐	3.5m³	套	24	
1	省煤器输送罐	0.5m³	套	16	

设备名细表

说明

1.本图所示为#1炉除灰系统图,#2炉与之同

2.千灰库及配套设施为两炉共用

3.设备明细表为两台炉的量

中国能源建设集团浙江省电力设计院有限公司			项目 浙能长兴电厂迁建项目		设计阶段 初步设计
批准	费雄军	设计	王剑	除灰系统图	
审核	罗钟高 陈青	比例			
校核	胡尔辉	日期	2026.03	图号 33-FC0914E44C-C-04	版号 0

A133007109 B133007109 工作号212007004

设计、编制单位 咨询、证书单位

图幅 A1